ПРИВОД СДВИЖНЫХ ДВЕРЕЙ

Инструкция по монтажу

ООО Аматика

г. Тольятти

Пояснения к символам

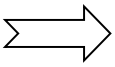

Означает „выполняемая операция“

Означает «важное указание»

Означает «дополнительная информация»

Обращает внимание на указания, требующие обязательного ознакомления и соблюдения. Несоблюдение требований может привести к травмам или материальному ущербу!

Электрический ток! Опасно для жизни!

Содержание

1 Обзор 4
1.1 Введение.....4
1.2 Инструмент 4

2. Указания по технике безопасности.....5

3. Подготовка к монтажу.....7
3.1 Распаковка и проверка комплектующих 7
3.2 Требования к месту монтажа 11

4. Монтаж.....12
4.1 Подготовка со стороны пользователя 12
4.2 Рекомендации к монтажным работам.....12
4.3 Установка несущего профиля 13
4.4 Установка направляющего кронштейна 14
4.5 Установка створок 16
4.6 Установка стеклянных створок.....19
4.7 Установка электрозамка 20
4.8 Установка упоров 21
4.9 Фиксация ремня.....22
4.10 Регулировка натяжения ремня 22

5. Монтаж электронных компонентов……..… 23
5.1 Блок управления…….…… 23
5.2 Датчик движения……..... 24
5.3 Инфракрасный барьер…….…….….. 26

6. Запуск привода……..... 28
6.1 Переключатель режимов……..……... 28
6.2 Режимы датчиков……... 29
6.3 Регулируемые параметры работы электропривода…….. 30

7. Возможные неисправности……..……..……...….. 31
7.1 Механические неисправности……... 31
7.2 Неисправности электронных компонентов……..... 32

8. Сертификат соответствия……... 35

9. Декларация таможенного союза……36

1. ОБЗОР

1.1 Введение

Данная инструкция по монтажу (далее по тексту - Инструкция) содержит сведения, необходимые для правильной подготовки к монтажу, проведению монтажных работ, пуска, регулирования и обкатки изделия.

Долгая и исправная работа изделия напрямую зависит от уровня качества его установки. По вопросам технического обслуживания и ремонта необходимо обращаться к авторизированным Дилерам. По другим вопросам и с предложениями обращайтесь к нам: **amatikatlt@mail.ru.**

Неквалифицированное вмешательство в изделие может привести к травмам от ударов токами высокого напряжения и движущихся частей привода.

1.2 Инструмент

Для монтажа привода понадобиться

- Дрель/шуруповерт электрический;
- Перфоратор;
- Рулетка 7,5 м;
- Отвес;
- Набор отвёрток;
- Пассатижи;
- Бокорезы;
- Нож;
- Стремянка;
- Строительный уровень реечного типа / лазерный уровень;
- Набор шестигранных ключей до 5 мм
- Набор накидных ключей от 10 до 19 мм;
- Ключ моментный (динамометрический) на 30 - 50 Nm/3 - 5кгс;
- Набор торцевых головок.
- Мультиметр

2. УКАЗАНИЯ ПО ТЕХНИКЕ БЕЗОПАСНОСТИ

Использование по назначению

Привод «Аматика» предназначен исключительно для использования:

- В сухих помещениях, для автоматических дверных системах горизонтально подвижных створок;
- На входе и внутри зданий в местах перемещения людей в промышленных и общественных помещениях.

Привод «Аматика» запрещается использовать на противопожарных и дымозащитных дверях.

Привод «Аматика» запрещается использовать для дверей на путях экстренной эвакуации.

Указания по технике безопасности

Предписанные работы по монтажу, техобслуживанию и ремонту должны выполняться специалистами авторизованными фирмой ООО «Аматика».
Технику безопасности необходимо контролировать согласно действующим для соответствующей страны или региона законам и предписаниям.
Компания «Аматика» снимает с себя всякую ответственность за ущерб возникший в результате установки привода на путях экстренной эвакуации.
При использовании вместе с изделиями других производителей «Аматика» не берет на себя гарантийных обязательств.
Для ремонта и техобслуживания следует использовать также только оригинальные детали «Аматика».
Подключение к электросети должен выполнять квалифицированный электрик.
В качестве сетевого разделительного устройства использовать автоматический предохранитель на 10 А (обеспечивает пользователь).

Обеспечение безопасной работы

Оградить рабочее место от доступа посторонних.
Учитывать зону поворота длинногабаритных частей установки.

Запрещается выполнять в одиночку работы с повышенной степенью опасности (например, монтаж привода, крышки или дверных створок).

Для подключения к сети 220 В, использовать трёхжильный кабель (минимальное сечение жилы – 0,75 мм).

Незакрепленные кабели, расположенные внутри привода, зафиксировать закладными.

До начала работы с электрооборудованием:

- Отключить привод от сети 220 В и проверить на отсутствие напряжения;
- Отключить устройство управления от аккумулятора 12 В.

При использовании источника бесперебойного питания установка находится под напряжением и после отключения от сети.

Во избежание коротких замыканий, все работы по подключению узлов и датчиков к контроллеру, проводить только на обесточенном приводе!

Меры предосторожности

Избегайте попадания одежды и рук, во вращающиеся и подвижные узлы привода!

Избегайте травмирования в местах возможного сдавливания, ударов, порезов!

Соблюдайте правила техники безопасности при работе со стеклянными створками!

Будьте осторожны при контакте с острыми кромками привода!

Проверка смонтированной установки

Мероприятия по обеспечению безопасной работы в местах возможного сдавливания, ударов, порезов и затягивания:

- Проверить функционирование датчиков движения;
- Зона действия датчика движения в направлении эвакуации должна охватывать площадь перед дверью = ширина раствора х 1,5 м;
- Проверить соединения проводки. Повреждения защитной оболочки проводов и кабеля не допускается.

При утилизации дверной установки разделить различные материалы и сдать на вторичную переработку.

Батареи и аккумуляторы не выбрасывать вместе с бытовыми отходами.

Обеспечение экологически безопасной работы

При утилизации дверной установки, батарей и аккумуляторов соблюдать положения законодательных актов.

3. ПОДГОТОВКА К МОНТАЖУ

3. 1 Распаковка и проверка комплектующих

Транспортировку привода к месту монтажа производить в упаковке завода изготовителя в горизонтальном состоянии (допускается наклон до 30°). При погрузке соблюдать требование знаков манипуляций на упаковке:

• Положение вертикальное;
• Хрупкий груз;
• Складывать не более 4-х приводов;
• Ограничить от воздействия воды и снега.

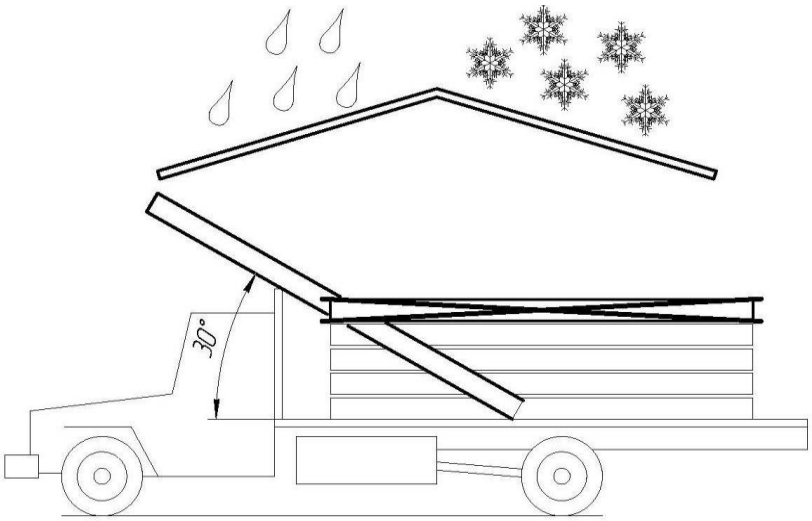

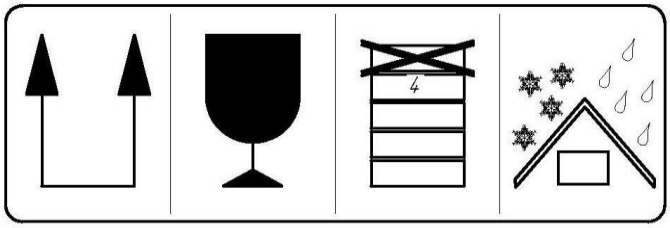

Не разрезайте упаковку ножом в непредусмотренных для этого местах, вы можете испортить лицевые покрытия привода.

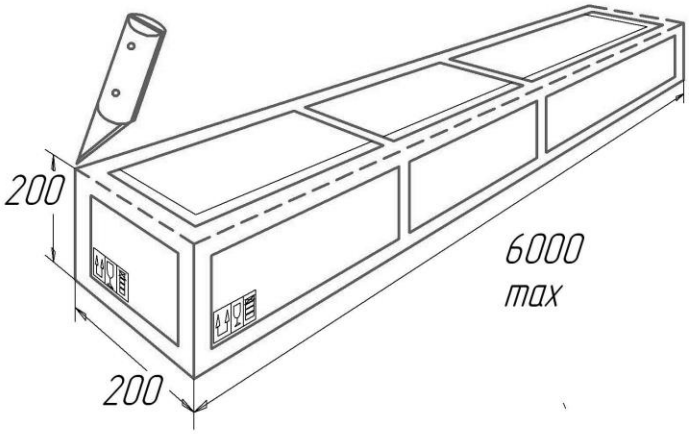

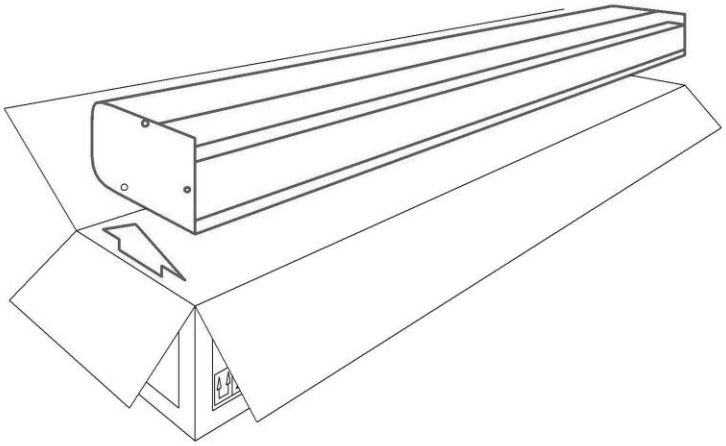

С помощью шуруповёрта или крестовой отвёртки демонтируйте боковые крышки, снимите центральную крышку централь.

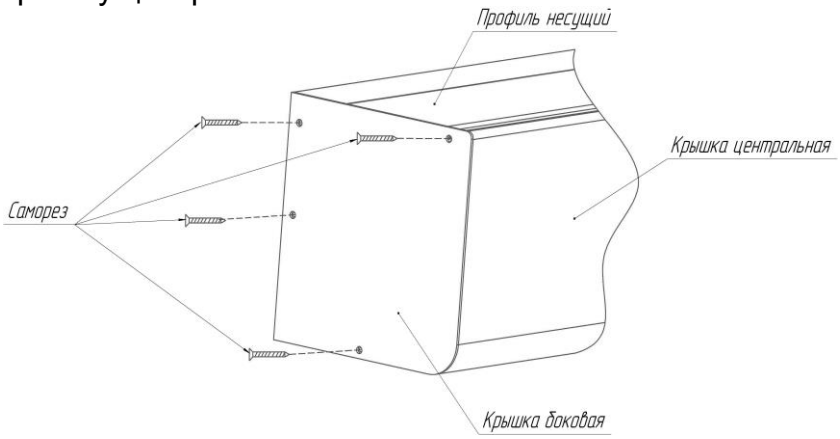

Проверьте наличие всех частей.

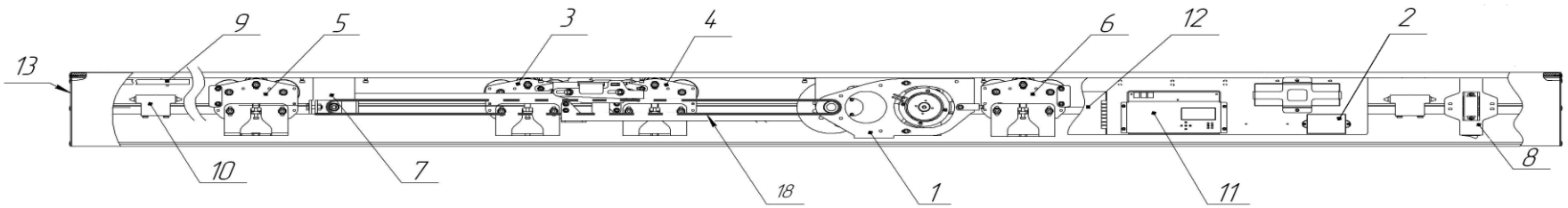

№	Наименование	Кол-во	№	Наименование	Кол-во
1	Моторедуктор	1	11	Контроллер	1
2	ИК барьер	1	12	Источник питания	1
3	Каретка ведущая левая	1	13	Крышка боковая	2
4	Каретка ведущая правая	1	14	Крышка Центральная	1
5	Каретка ведомая левая	1	15	Профиль несущий	1
6	Каретка ведомая правая	1	16	Профиль рельса	1
7	Ролик натяжной	1	17	Фиксатор крышки центральной	2
8	Выключатель	1	18	Ремень зубчатый	2
9	Опора крышки	1	19	Прокладка	1
10	Упор пути ходового	2	20	Закладная М6	7
			21	Переключатель режимов	1

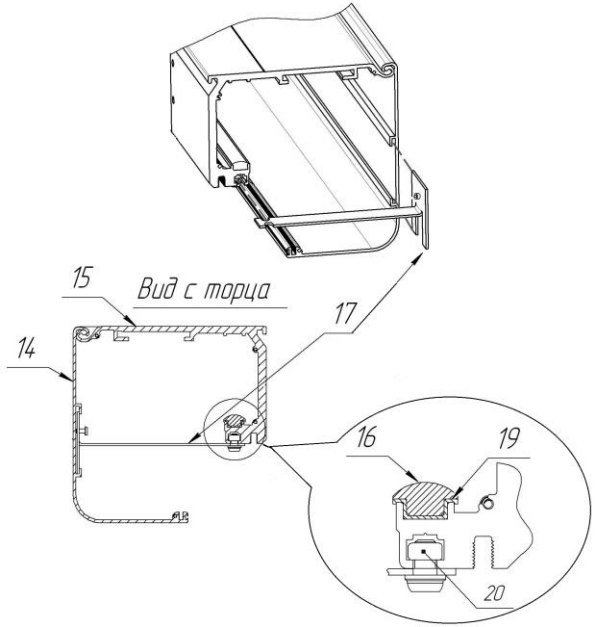

.

* в случае с приводом для одной створки в комплекте содержаться либо п.3, 5 либо п.4, 6.

- Исходя из потребностей заказчика, привод автоматических сдвижных дверей может комплектоваться дополнительным оборудованием

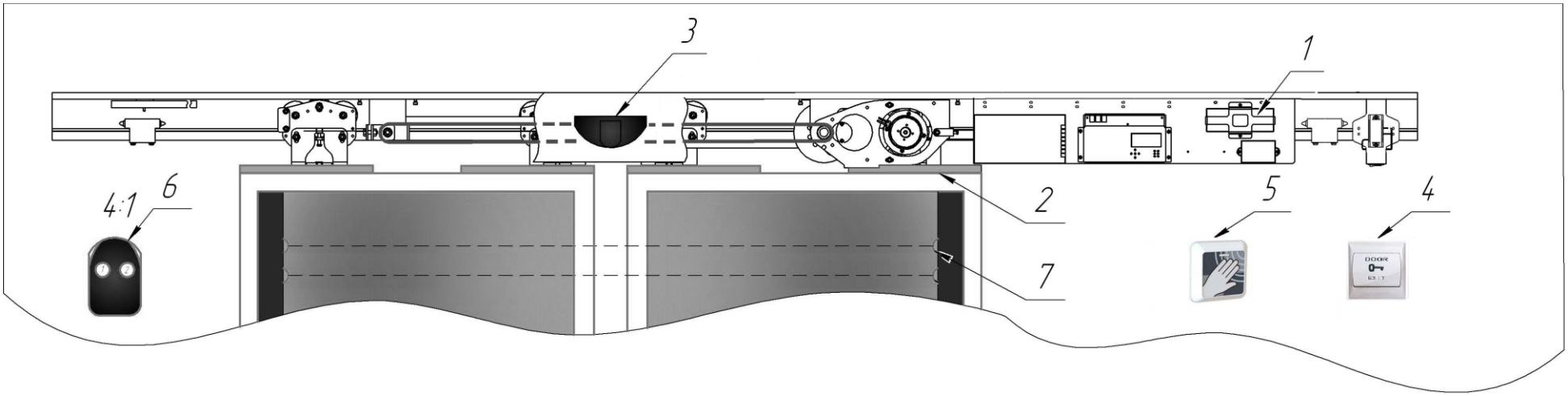

Дополнительное оборудование						
№ поз.	Наименование	Кол-во		№ поз.	Наименование	Кол-во
1	Аккумулятор 12V 2Ah	1		5	Бесконтактная кнопка	1
2	Кронштейн крепления створки универсальный	2*		6	Пульт	1
3	ИК датчик движения	1		7	ИК - барьер	1
4	Кнопка контактная	1		8	Кронштейн крепления стеклянной створки (см. п. 4.4, рис.13)	2*

* Количество кронштейнов крепления створки соответствует количеству кареток в комплекте привода.

3.2 Требования к месту монтажа

• Привод должен устанавливаться на металлические или железобетонные конструкции;
• Несущие конструкции должны быть без повреждений нарушающих их целостность;
• Перепад высоты пола должен быть не более 5 мм.

Данные требования непосредственно влияют на безопасность и долговечность использования привода.

Перед монтажом обозначьте пути скрытой проводки в местах установки элементов привода и определите место подвода электропитания для него. Электропитание следует подводить с правой стороны.

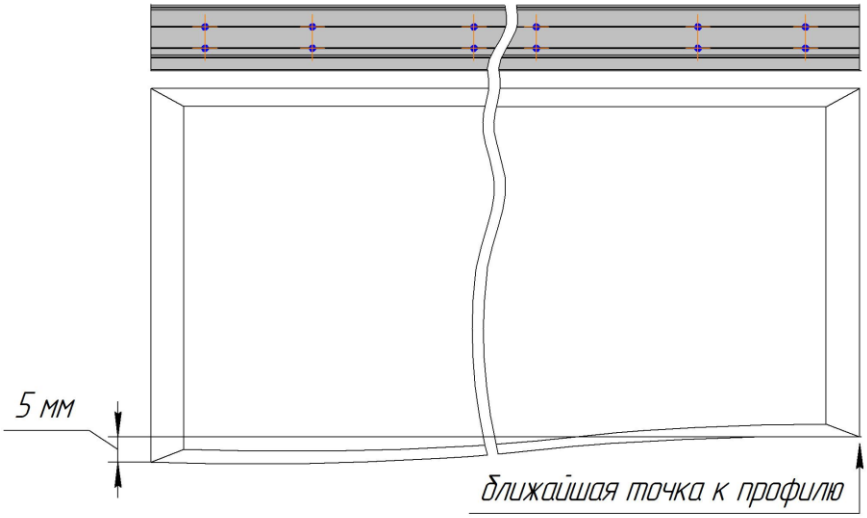

4. МОНТАЖ

4.1 Подготовка со стороны пользователя (застройщика).

Для обеспечения квалифицированного монтажа проверить правильность подготовительных работ со стороны пользователя:
• Тип и несущая способность фасада;
• Плоскостность монтажной поверхности;
Соблюдение требований по кабельной схеме.

4.2 Рекомендации к монтажным работам

• Оградить рабочее место от доступа посторонних;

• Работать только вдвоем;

• Использовать стремянку;

• Содержать в чистоте внутренние поверхности направляющей.

Привод автоматических дверей поставляется в собранном виде. В случае необходимости частичного демонтажа или смещения узлов для затяжки анкерных болтов, демонтируйте узлы, затем, после затяжки анкеров установите узлы в первоначальное положение и зафиксируйте их болтами М5х8. Убедитесь, что все узлы надежно закреплены!

4.3 Установка несущего профиля

Профиль несущий устанавливается на высоте равной высоте подвижной створки плюс 75 мм от наивысшей точки пола (высота установки привода без кронштейнов крепления створок составляет 60 мм)

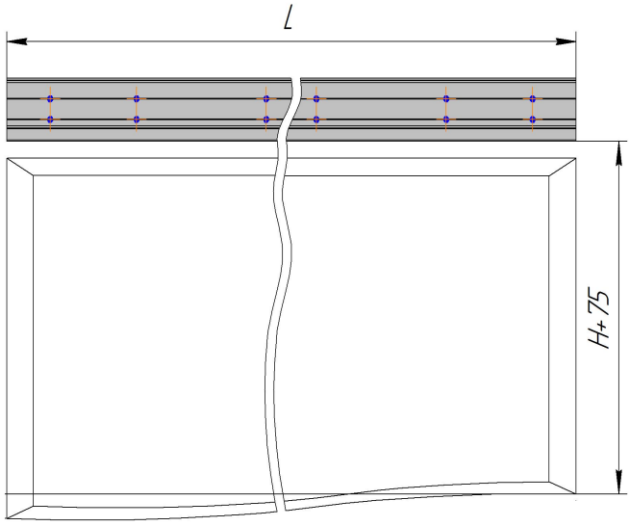

L – длинна основного профиля, в метрах
H – высота подвижной створки, в миллиметрах

После установки несущего профиля тщательно удалите пыль и стружку.

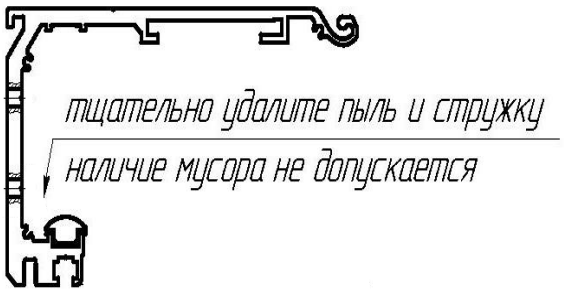

№ поз.	Тип анкера	Тип головки	Вес 2-х створок
1	Анкерный шуруп М8х65	потайная	до 180 кг
2	Анкерный болт М8х80	шестигранная	до 240 кг

4.4 Установка направляющего кронштейна

По отвесу, на полу определите места расположения кронштейна направляющего (далее сухарь)

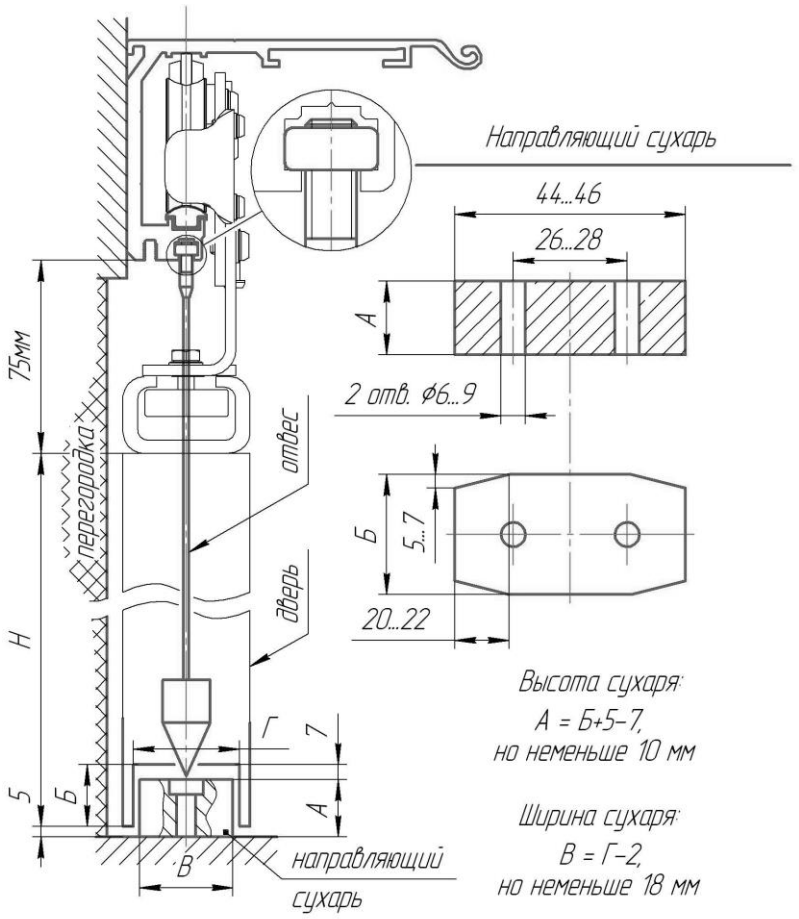

Размеры с неуказаными интервалами являются минимально допустимыми и могут быть увеличены в пределах двух мм.

Установите сухарь в зависимости от выбранной схемы входной группы

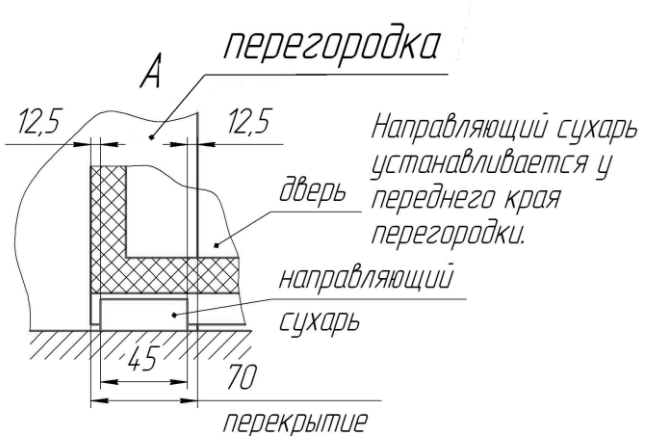

Комплект направляющих кронштейнов для створок может поставляться в готовом виде как дополнительная опция

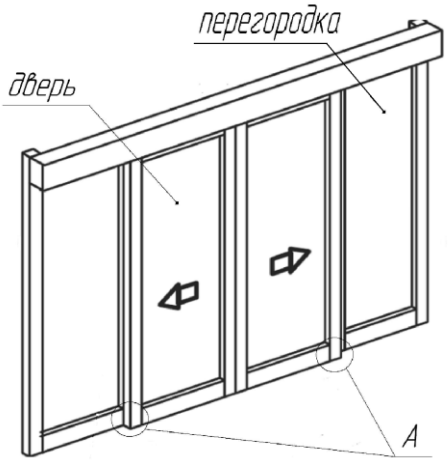

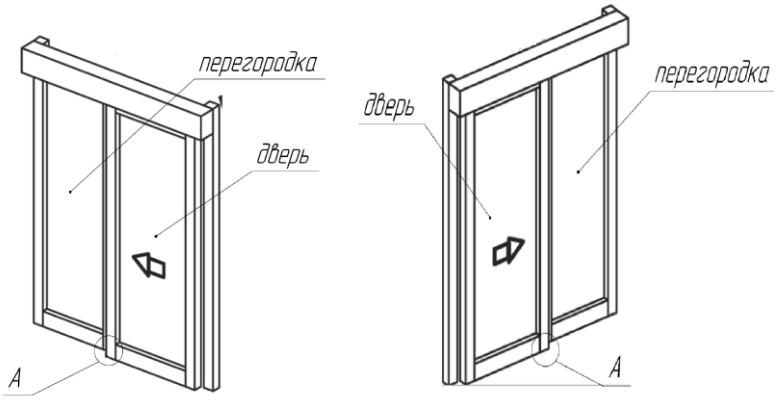

4.5 Установка створок

• Прикрепите кронштейн к створке с помощью саморезов по металлу М6.3х25;

• Заведите в паз кронштейна закладную гайку, затем в закладную гайку наживите болт М8х15 с гровером М8 на 3…4 витка резьбы

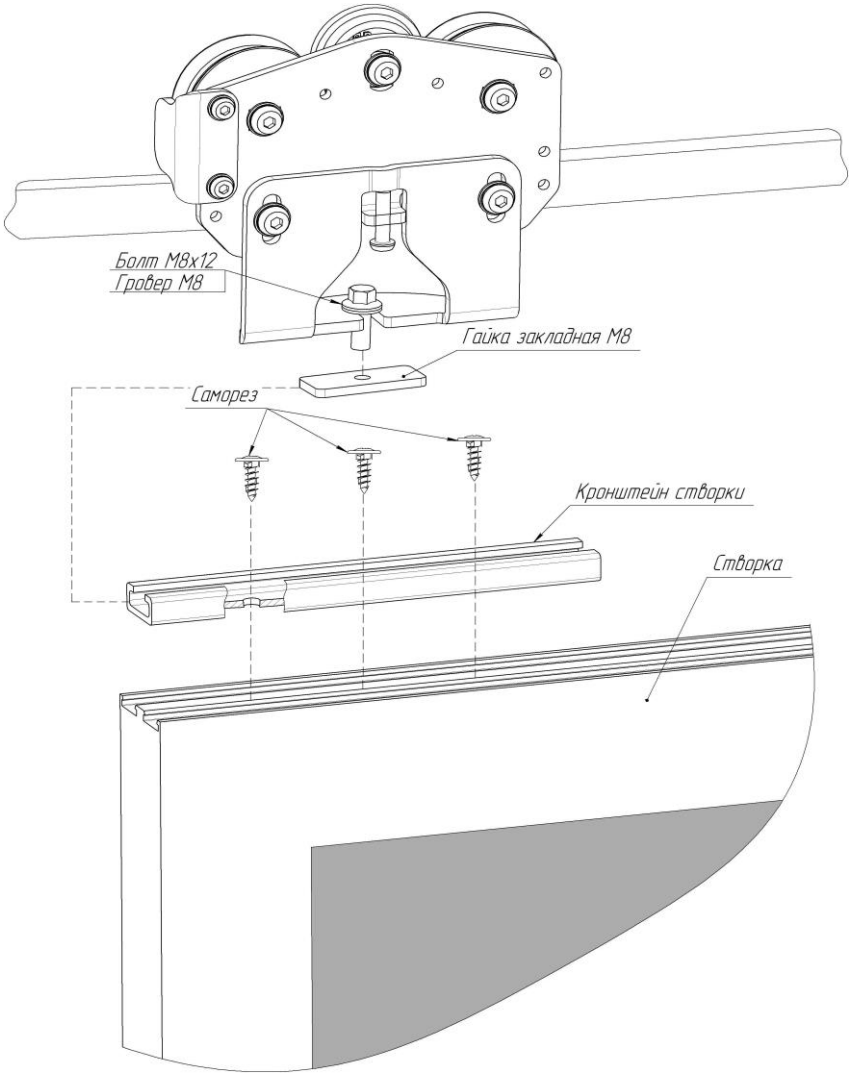

• Подвесьте створку на кронштейн каретки и затяните болт удерживающий створку.

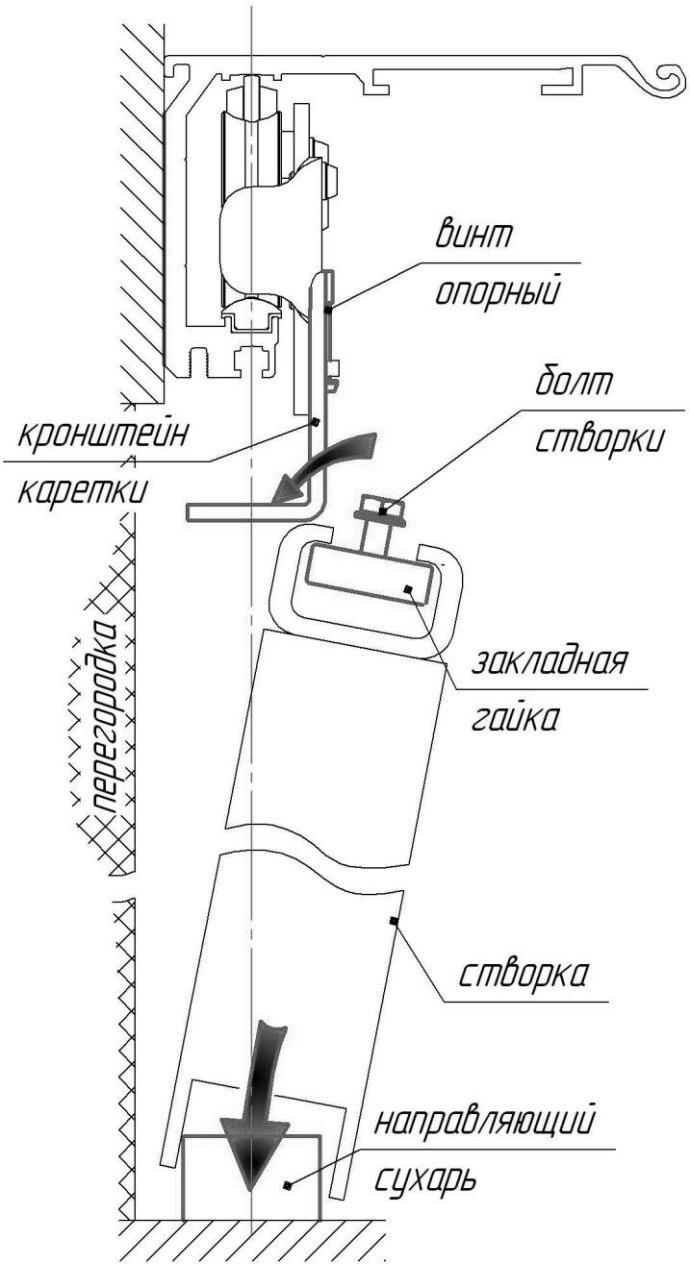

• Регулировка створок по высоте, производится путём ослабления болтов фиксирующих положение кронштейна каретки с последующим вращением опорного винта;

• Регулировка створок по вылету, производится путём ослабления болта створки. После завершения регулировки положения створки, зафиксируйте створку с помощью болта створки.

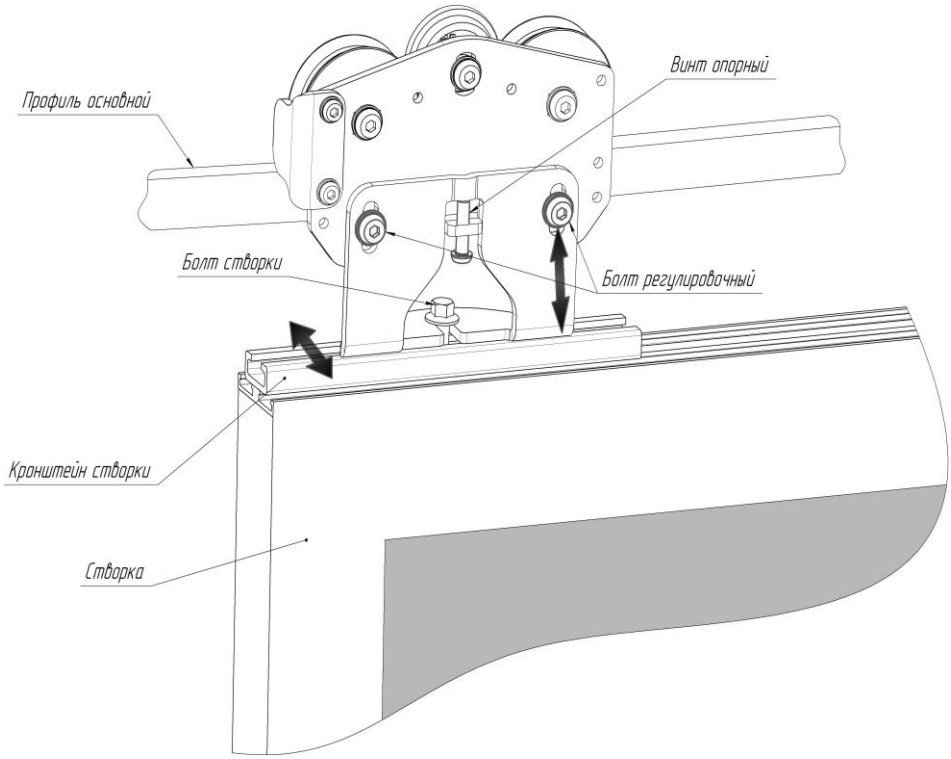

4.6 Установка стеклянных створок

Толщина стекла не более 10 мм.

Отверстие под болт кронштейна

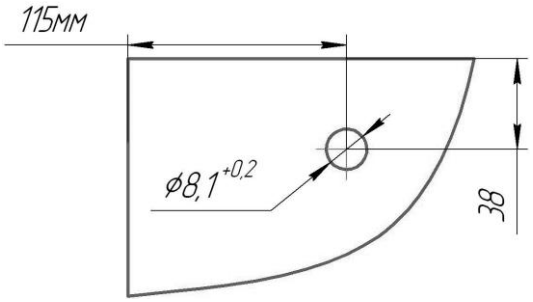

• Прикрепите кронштейн к стеклянной створке с помощью болта М8х16 и шайбы гровера М8;

• С помощью гайки М8 прикрепите кронштейн створки к болту.

Установка стеклянных створок происходит в следующей последовательности

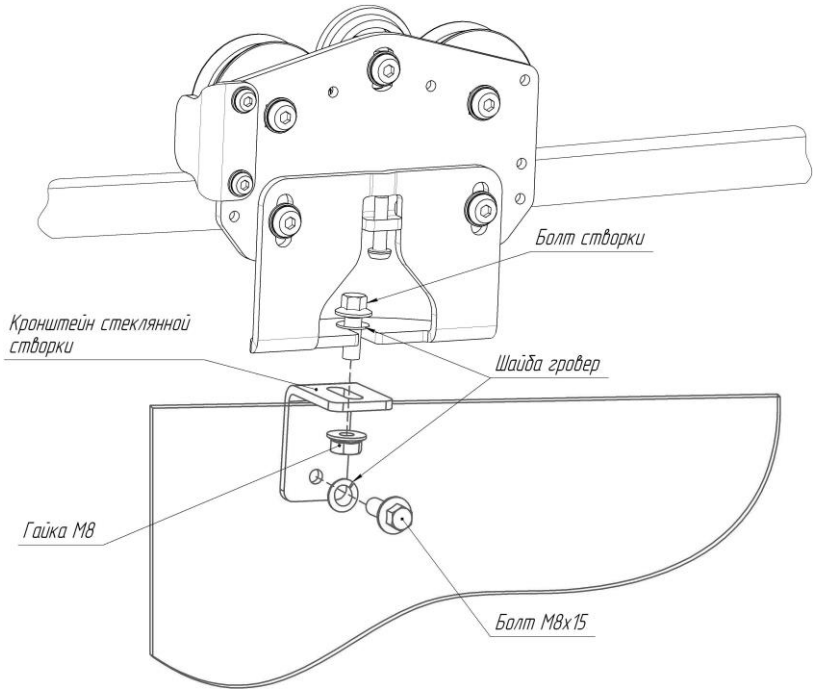

4.7 Установка электрозамка

При монтаже одностворчатых входных схем, убедитесь в том, что щеколда замка свободно входит в зацепление с петлёй каретки. Для этого необходимо переместить створку в закрытое положение, затем задвиньте щеколду замка. В случае не совпадения щеколды с петлёй каретки, откорректируйте положение замка, предварительно ослабив винты крепления М5х8. После проверки работы замка, затяните винты для надёжной фиксации замка в заданном положении.

Коммутация проводов произведена на заводе изготовителе в соответствии с техническим заданием заказчика. При корректировке положения замка не допускайте излишнего натяжения проводов, это может привести к повреждению жгута проводов активатора электрозамка.

После установки замка, убедитесь в отсутствии зазора между створками.
Для это, проведите следующие действия:

• Вручную переместите ригель замка в положение «закрыто»;

• Проверьте наличие зазора между створками, методом открытия створок вручную;

• В случае появления зазора между створками, откорректируйте положение зацепа на каретке.

Зазор между створками не допускается.

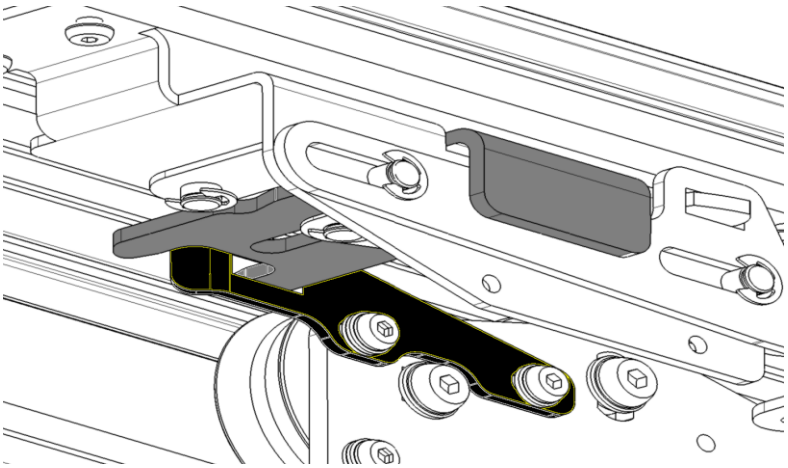

4.8 Установка упоров

При необходимости изменения хода створок, переместите упоры дверей на необходимое расстояние и зафиксируйте их винтами закладных гаек. Обратите внимание на сухарь – он не должен выйти из паза.

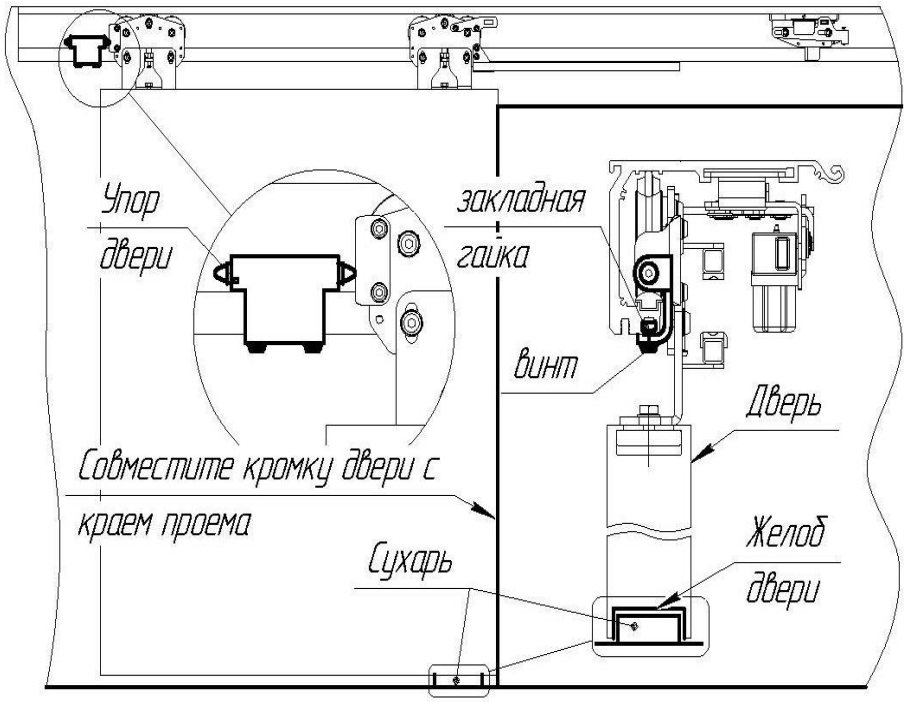

4.9 Фиксация ремня

Ремни прикреплены к тягам кареток на заводе-изготовителе.

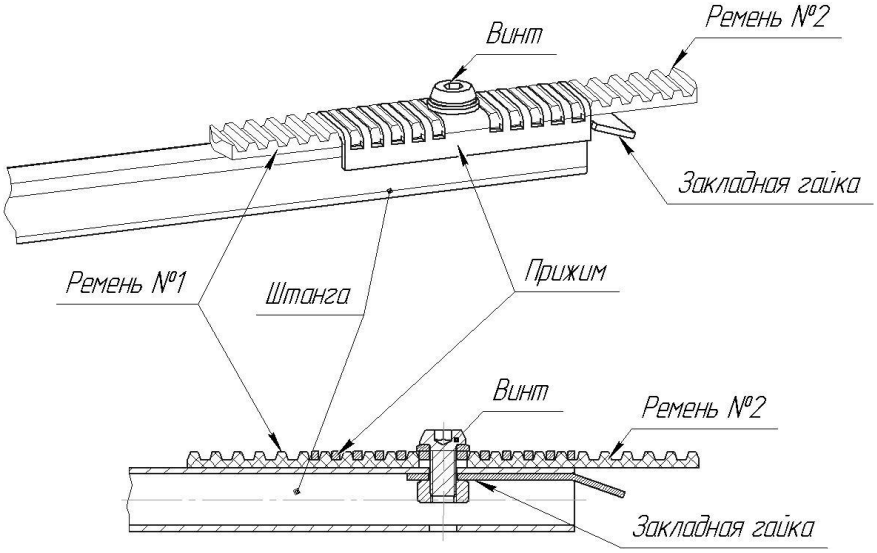

4.10 Регулировка натяжения ремня

Для регулировки натяжения ремня выполните следующее

- Ослабьте гайку (поз. 1);
- Затяните болт (поз. 2) с помощью моментного ключа, усилием 5 – 6 Nm;
- После натяжения ремня, затяните гайку поз. 1 с усилием 10 – 15 Nm
- Затяните гайку поз. 3.

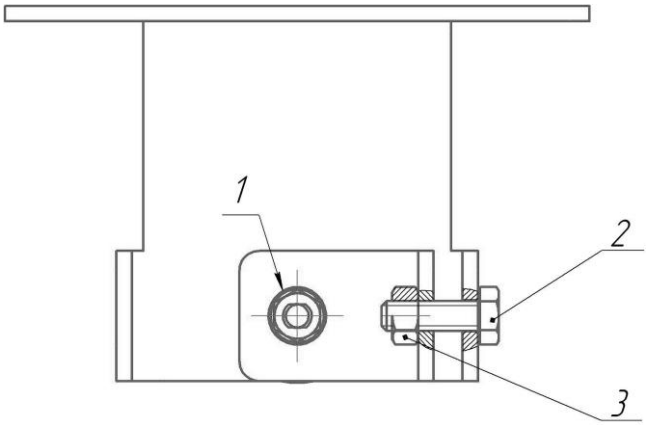

5. МОНТАЖ ЭЛЕКТРОННЫХ КОМПОНЕНТОВ

5.1 Блок управления

Схема подключения жгутов проводов к контроллеру.

<u>Некорректное подключение электронных компонентов к контроллеру может привести к короткому замыканию и поломке контроллера!</u>

При необходимости консультации, обратитесь к производителю.

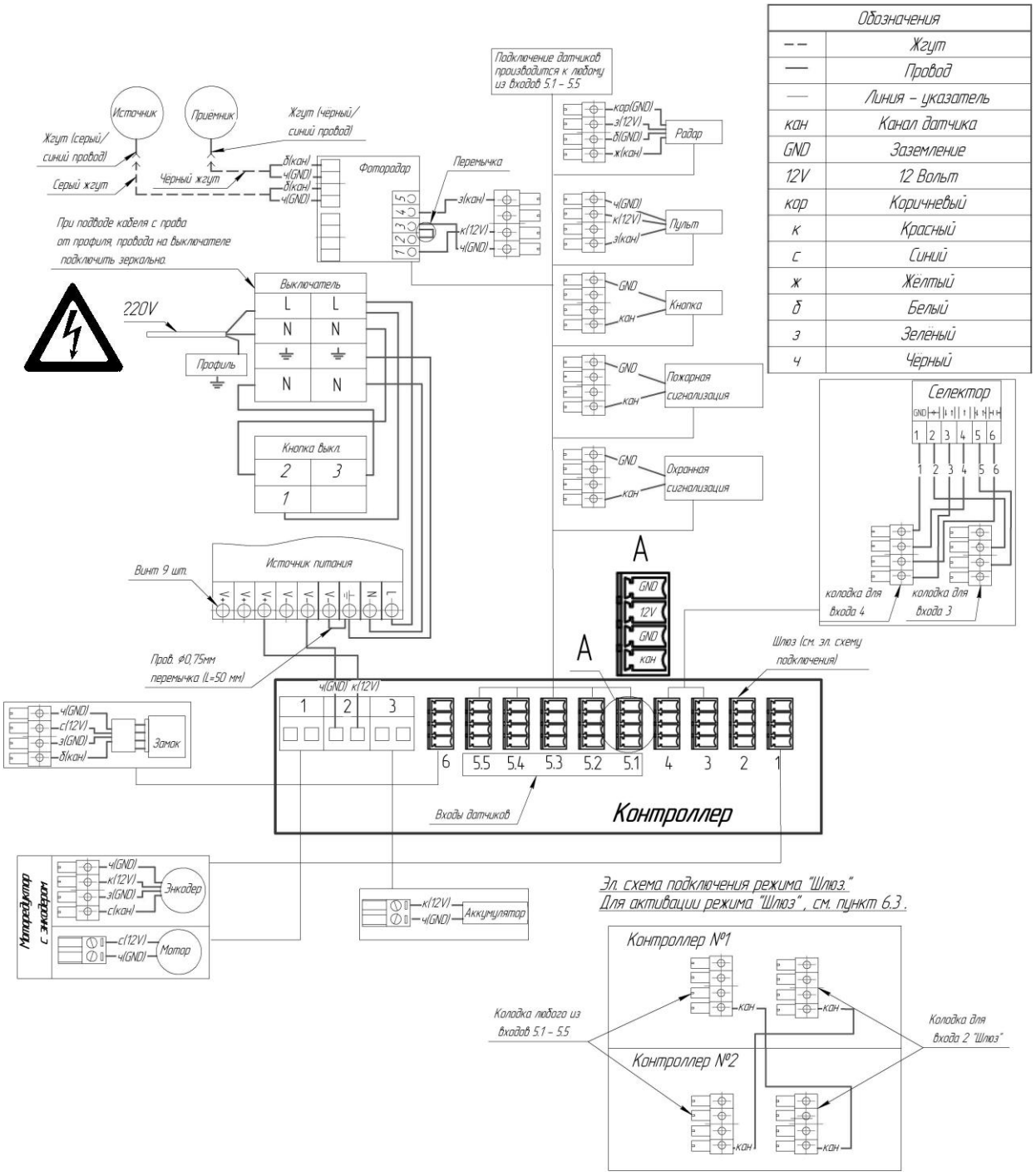

5.2 Датчик движения

Установите крышку профиля на профиль несущий, разместите на ней датчик движения. Датчик движения следует размещать в середине проема.

При выполнении отверстий в крышке, вращающееся сверло может повредить внутренние элементы привода. Используйте ограничитель сверления.

В случае установки датчика движения на улице, при отсутствии козырька или навеса, потребуется установка козырька для защиты датчика от дождя и снега.

Детектор имеет две регулировки

1. Чувствительность датчика регулируется с помощью винта. Поворот против часовой стрелки – увеличить. Поворот по часовой стрелке – уменьшить.

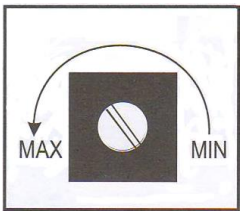

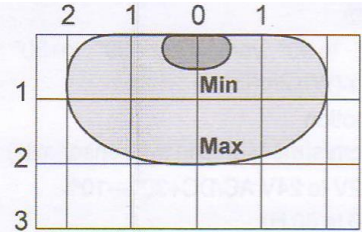

2. Глубина видимости. Регулируется с помощью поворота антенны от 15° до 45°.

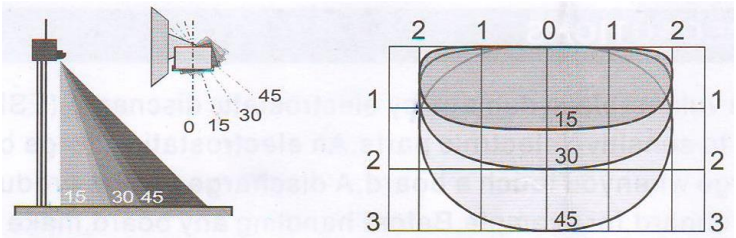

Проденьте жгут датчика движения в отверстие крышки привода. Подсоедините жгут к колодке любого из пяти разъёмов контроллера (см. пункт 5.1).

Технические параметры детектора

<table>
<tr><td>Технология</td><td>Высокочастотное излучение и микропроцессор</td><td colspan="2" rowspan="3">Ручная настройка:
- площадь зоны видимости
-глубина видимости
-время удержания</td></tr>
<tr><td>Частота излучения</td><td>24,125 ГГц</td></tr>
<tr><td>Плотность излучаемой энергии</td><td><< 5мВт/см^2</td></tr>
<tr><td>Высота установки</td><td>Макс. 3м</td><td colspan="2"></td></tr>
<tr><td>Регулируемые углы</td><td>25°, 30°,35°,40°</td><td rowspan="4">Индикация светодиода</td><td rowspan="4">Красный – ожидание
Зелёный – движение</td></tr>
<tr><td>Максимальный сектор</td><td>4м (шир.) х 2м (глуб.)</td></tr>
<tr><td>Режим обнаружения</td><td>движение</td></tr>
<tr><td>Класс защиты</td><td>IP 52</td></tr>
<tr><td>Минимальная скорость обнаружения</td><td>5 см/сек (в плоскости радара)</td><td>Температурный режим</td><td>от -20 до +55°С</td></tr>
<tr><td rowspan="2">Питание</td><td>Частота</td><td rowspan="2">от 12 до 24 В ±10% - переменный ток
от 12 до 30 В постоянный ток</td><td>от 50 до 60 Гц</td></tr>
<tr><td>Потребление энергии</td><td>< 2 Вт</td></tr>
<tr><td rowspan="6">Стандартный выход</td><td rowspan="6">Свободный контакт нормально разомкнутый 1А/60В/30Вт – постоянный ток или 1А/42В/60 ВА – переменный ток</td><td>Время удержания</td><td>От 1 до 20 сек (регулируется)</td></tr>
<tr><td>Размеры (ШхВхГ), мм</td><td>121 х 80 х 52</td></tr>
<tr><td>Вес</td><td>0,1 кг</td></tr>
<tr><td>Материал</td><td>ABS пластик</td></tr>
<tr><td>Цвет</td><td>черный</td></tr>
<tr><td>Длина кабеля</td><td>2,5 м</td></tr>
</table>

Детектор движения срабатывает только на движущиеся объекты. Для исключения зажатия неподвижного объекта внутри проема необходимо установить датчики инфракрасного барьера.

5.3 Инфракрасный барьер

Инфракрасный барьер (далее по тексту ИК-барьер) размещается в проеме двери (см. рис. 23).

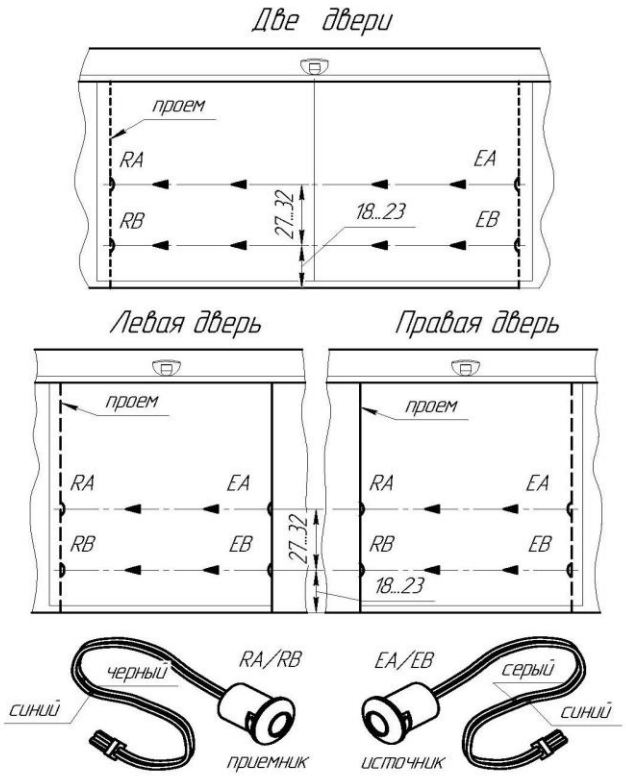

Инфракрасный барьер запрещает закрытие дверей до тех пор, пока луч барьера пересечен непрозрачным объектом (схему подключения, см. в пункте 5.1)

Положение тумблеров на блоке управления ИК барьера

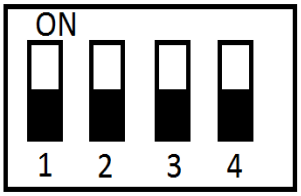

Положение тумблеров для 1 пары датчиков.

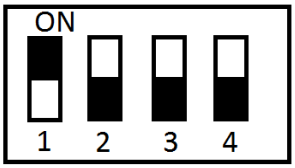

Положение тумблеров для 2-х пар датчиков.

1 тумблер: положение ON – для 2-х пар датчиков, OFF - для 1 пары датчиков.

2 тумблер: положение ON – переключение сигнала канала в нормально-замкнутый, OFF - переключение сигнала канала в нормально-замкнутый.

3 тумблер: положение ON – рабочее расстояние от 3 до 10 метров , OFF - рабочее расстояние от 1 до 3 метров.

4 тумблер: положение ON – тестовый режим, OFF - рабочий режим.

В зависимости от исполнения конструкции проема (коробчатая, полая, монолитный массив бетона или дерева, и т.п), существует два способа крепления датчиков в проеме.

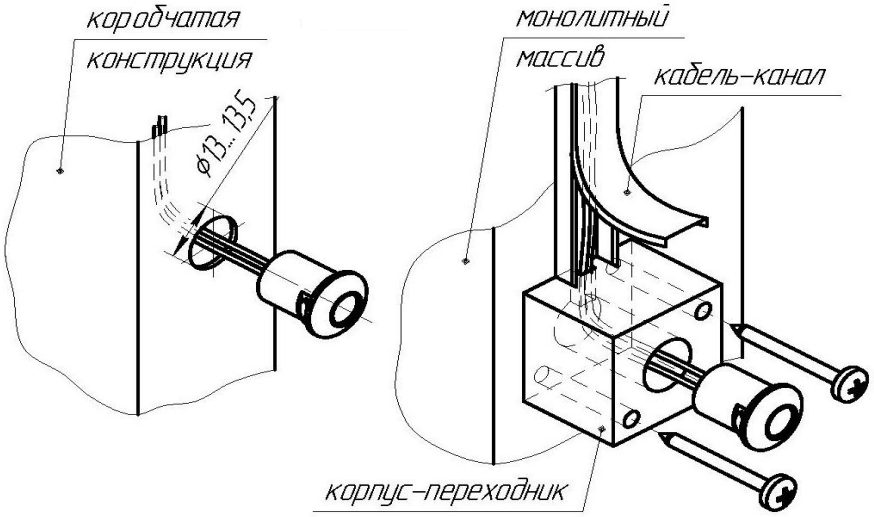

В коробчатой конструкции крепежное отверстие для датчика выполняется непосредственно в проеме, а провода прокладываются в полости. В монолитной конструкции – датчик к проему крепится через корпус-переходник, а провода размещаются либо в штрабе, либо в накладном кабель канале. В качестве корпуса-переходника может быть использован любой корпус подходящего размера или изготовлен специально.

Для быстрой замены ИК-датчиков в случае их выхода из строя, рекомендуется использовать корпус-переходник с полостью под жгут проводов идущий из кабель канала.
Таким образом, при демонтаже ИК-датчика из отверстия корпуса-переходника, жгут подключаемый к разъёму будет выступать на 5 – 10 см из корпуса-переходника. Далее разъём ИК-датчика отсоединяется от жгута, для последующей замены вышедшего из строя датчика, на новый.

6. ЗАПУСК ПРИВОДА

При запуске привода (процедура обучения), подача электропитания должна осуществляться основным источником питания.

Работа привода от аккумулятора осуществляется, исключительно в момент отключения основного источника электропитания.

После подачи питания на электропривод, контроллер производит проверку работы источника питания, переключателя режимов, электрозамка. При отсутствии неисправностей этих узлов начинается медленное движение двери в направлении определяемом переключателем режимов. В положении переключателя закрыто – двери закрываются, в положении переключателя открыто — двери открываются, в других положениях переключателя — двери полностью закрываются, затем полностью открываются. Процедура полного закрытия открытия двери является измерением дистанции движения. Во время измерения дистанции подключенные датчики движения не опрашиваются. Возникновение препятствий движению при измерении дистанции приводит к неправильной работе двери.

После измерения дистанции дверь работает в режиме задаваемом переключателем режимов.

6.1 Режимы переключателя

1. Закрыто — после полного закрытия срабатывает электрозамок (при наличии), электропривод перестает реагировать на датчики.

2. Полное открытие/закрытие— дверь открывается при срабатывании любого из подключенных датчиков.

3. Полное открытие/закрытие в одном направлении— после полного закрытия, дверь не открывается при срабатывании датчиков, работающих в режиме «только выход»

4. Частичное открытие/закрытие— дверь открывается на установленную величину при срабатывании любого из подключенных датчиков.

5. Открыто— дверь полностью открывается.

6.2 Режимы датчиков.

Подключаемые к электроприводу датчики могут работать в одном из шести режимов.

1. Вход/Выход — при срабатывании датчика (замыкание канала датчика на землю) происходит открытие двери. Дверь удерживается в открытом состоянии до тех пор пока канал датчика замкнут на землю.

2.Только выход – при срабатывании датчика (замыкание канала датчика на землю) происходит открытие двери. Дверь удерживается в открытом состоянии до тех пор пока канал датчика замкнут на землю. В режиме переключателя 4 срабатывание датчика, после закрытия двери, игнорируется.

3. Триггер (переключатель) – при срабатывании датчика (замыкание канала датчика на землю) происходит полное открытие двери, даже если переключатель находится в режимах 5 или 6. Дверь удерживается в открытом состоянии до тех пор пока не произойдет повторного срабатывания датчика.

4. Пожарная сигнализация – при срабатывании датчика (замыкание канала датчика на землю) происходит открытие двери. Дверь удерживается в открытом состоянии до тех пор пока канал датчика замкнут на землю. Открытие двери происходит не зависимо от положения переключателя режимов или неисправности источника питания (работа от аккумулятора). Установка режима «Пожарная сигнализация» возможно только для одного (любого) датчика.

5. Охранная сигнализация – при срабатывании датчика (замыкание канала датчика на землю) происходит закрытие двери. Дверь удерживается в закрытом состоянии до тех пор пока канал датчика замкнут на землю. Закрытие двери происходит не зависимо от положения переключателя режимов или неисправности источника питания (работа от аккумулятора). Установка режима «Охранная сигнализация» возможно только для одного (любого) датчика.

6.Шлюз – при открытии первых дверей, вторые двери будут оставаться в закрытом положении до момента закрытия первых.
Активация режима шлюз, производится аналогично остальным режимам (см. пункт 6.3).

6.3 Регулируемые параметры работы электропривода.

Регулировка параметров работы привода производится кнопками на контроллере. Состояние параметров отражается на индикаторе. Включить индикатор можно нажатием любой кнопки. Если в течении 10 секунд не производилось нажатие кнопок индикатор выключается. Перебор параметров производится нажатием кнопок 2 и 4. Изменение значения параметра производится нажатием кнопок 1 и 5.

Запись измененного значения параметра производится нажатием кнопки 3.

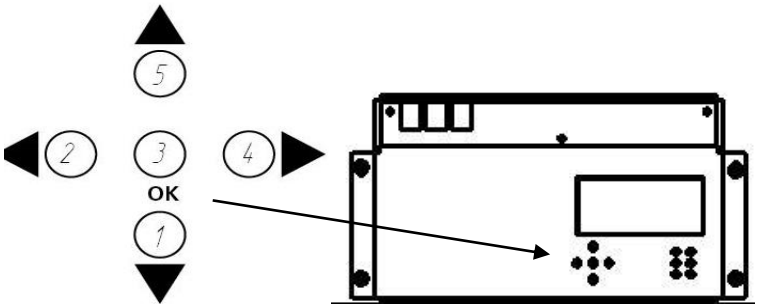

Список параметров

1. Мощность полного открытия — мощность развиваемая электродвигателем при полном открытии двери. Значение приводится в процентах от максимального значения.
2. Мощность частичного открытия — мощность развиваемая электродвигателем при частичном открытии двери. Значение приводится в процентах от максимального значения.
3. Мощность полного закрытия — мощность развиваемая электродвигателем при закрытии из положения «полное открытие». Значение приводится в процентах от максимального значения.
4. Мощность частичного закрытия — мощность развиваемая электродвигателем при закрытии из положения «частичное открытие». Значение приводится в процентах от максимального значения.
5. Дистанция частичного открытия — Дистанция открытия двери в режимах переключателя 5 или 6 Значение приводится в процентах от максимального значения.
6. Реверс двигателя моторедуктора (движение в обратном направлении) – применяется при открытии створки с права на лево.
7. Режим датчика 1 – 5 (см. пункт 6.2).

7. ВОЗМОЖНЫЕ НЕИСПРАВНОСТИ

7.1 Механические неисправности

	Причина	Устранение
8.1.1 Створки не открываются.	Щеколда электрозамка находится в положении «закрыто».	Выдвиньте щеколду электрозамка и вручную проверьте открытие и плавность хода створок.
8.1.2 Створки открываются/закрываются с затруднением.	На пути хода кареток по профилю рельса осталась стружка после сверления отверстий под анкера.	Проведите очистку профиль рельса от стружки, затем проверьте плавность хода створок.
	Напольная направляющая установлена с перекосом	Ослабьте болты на кронштейнах крепления створок, снимите створки, затем устраните перекос направляющей и установите створки в обратном порядке.
	Зубчатый ремень не имеет достаточную степень натяжения.	Проведите натяжку ремня (см. приложение 4.8).
	На полу присутствуют неровности.	Проведите регулировку створок по высоте с помощью регулировочных винтов расположенных на каретках (способ регулировки см. в приложении 4.3).
8.1.3 Скорость открытия/закрытия створок снизилась.	Проскальзывает ремень моторедуктора.	Проведите натяжку ремня: • Ослабьте 3 гайки крепления двигателя; • Натяните ремень регулировочным болтом с усилием 5-8 Нм; • Затяните гайки в обратном порядке.

7.2 Неисправности электронных компонентов.

Сообщение о неисправностях отображаются на дисплее контроллера.

	Проблема	Устранение
7.2.1 «Неисправность энкодера»	После включения электропривода при «измерении дистанции» дверь начинает быстро разгоняться.	Проверьте колодку подключения энкодера. Она должна быть полностью вставлена в соответствующий разъём контроллера. Проведите процедуру «обучение привода».
7.2.2 «Неисправность источника питания»	В случае обесточивания электропривода и начале работы от аккумулятора, двери начинают двигаться с пониженной скоростью. При работе от аккумулятора двери автоматически переходят в режим «Закрыто» (см. режимы переключателя). Двери откроются в случае перевода переключателя в режим «Открыто» или при срабатывании датчика «Пожарная сигнализация».	Неисправность автоматически снимается при появлении питания.

7.2.3 «Неполное открытие двери»	При возникновении препятствия при открытии, приводящем к остановке двери, возникает неисправность «Неполное открытие двери». Неисправность приводит к полному отключению электропривода.	Устраните препятствие на пути перемещения дверей. Для снятия неисправности необходимо произвести любое переключение переключателя режимов.
7.2.4 «Неполное закрытие двери»	При возникновении препятствия при закрытии, приводя-щем к остановке двери, возникает неисправность «Неполное закрытие двери». Неисправность возникает после 3 подряд недозакрытий двери.	Устраните препятствие на пути перемещения дверей. Для снятия неисправности необходимо произвести любое переключение переключателя режимов.
7.2.5 «Переключатель режимов»	В случае неисправности переключателя режимов, возникает неисправность «переключатель режимов».	Проверьте правиль-ность подключения переключателя режи-мов согласно общей электрической схеме автоматического привода сдвижных дверей.

7.2.6 «Электрозамок»	В случае неисправности электрозамка, возникает неисправность «электрозамок».	Проверьте электрические соединения. В случае поломки переключателя режимов, необходима замена узла. Проверьте подключение колодки жгута проводов электрозамка к соответствующему разъёму на контроллере. Для проверки работы электрозамка, выньте колодку из разъёма и вставьте его обратно. Если данные действия не дали положительного результата, неисправность устраняется заменой узла по гарантии.

8. СЕРТИФИКАТ СООТВЕТСТВИЯ

СИСТЕМА СЕРТИФИКАЦИИ ГОСТ Р

ФЕДЕРАЛЬНОЕ АГЕНТСТВО ПО ТЕХНИЧЕСКОМУ РЕГУЛИРОВАНИЮ И МЕТРОЛОГИИ

Добровольная сертификация

СЕРТИФИКАТ СООТВЕТСТВИЯ

№ РОСС RU.АИ24.Н02705

Срок действия с 03.09.2015 по 03.09.2018

№ 1850983

ОРГАН ПО СЕРТИФИКАЦИИ
рег. № RA.RU.11АИ24.
продукции общества с ограниченной ответственностью "Симбирский центр сертификации".
432030, РОССИЯ, Ульяновская область, Ульяновск, ул. Маяковского, 38, офис 1. Телефон +78422674703, факс +78422674703, адрес электронной почты certif73@mail.ru.

ПРОДУКЦИЯ Приборы с электродвигателем бытовые прочие.
Приводы электрические для автоматических дверей.
Модели: 11.12.000.0000, 11.12.000.0001, 11.12.000.0002, 11.12.000.0003, 11.12.000.0004, 11.12.000.0005. Продукция изготовлена в соответствии с ТУ 4573-009-72222539-2015 "Привод сдвижных дверей. Технические условия". Серийный выпуск.

код ОК 005 (ОКП): 34 6897

СООТВЕТСТВУЕТ ТРЕБОВАНИЯМ НОРМАТИВНЫХ ДОКУМЕНТОВ
ГОСТ МЭК 60335-1-2008; ГОСТ 30805.14.1-2013; ГОСТ 30805.14.2-2013; СТБ МЭК 61000-3-2- 2006; СТБ IEC 61000-3-3-2011

код ТН ВЭД России:

ИЗГОТОВИТЕЛЬ
Общество с ограниченной ответственностью "Аматика".
Адрес: улица Борковская, дом 61, город Тольятти, Самарская область, 445043.
ИНН: 6321276717

СЕРТИФИКАТ ВЫДАН Общество с ограниченной ответственностью "Аматика"
ОГРН: 1116320024303.
Адрес: улица Борковская, дом 61, город Тольятти, Самарская область, 445043.
Телефон 88482618883, факс 88482618883, адрес электронной почты amatikatlt@mail.ru.

НА ОСНОВАНИИ
протоколы испытаний от 29.07.2015 № 457, № 458 Объединенный испытательный центр Общества с ограниченной ответственностью «ЕвразэсТест», аттестат аккредитации регистрационный номер РОСС RU.0001.10ТР01

ДОПОЛНИТЕЛЬНАЯ ИНФОРМАЦИЯ Периодичность ИК один раз в год. Применение знака соответствия и форма согласно п.п. 4, 5 "Положения о знаке Системы сертификации ГОСТ Р при добровольной сертификации продукции (работ, услуг)". Место нанесения знака соответствия: на упаковке и на сопроводительной документации.
Схема сертификации: 3

М.П. RA.RU.11АИ24

Руководитель органа _____ (подпись) Г.С.Гаспарян (инициалы, фамилия)

Эксперт _____ (подпись) У.В.Маслова (инициалы, фамилия)

Сертификат не применяется при обязательной сертификации

9. ДЕКЛАРАЦИЯ ТАМОЖЕННОГО СОЮЗА

EAC

ТАМОЖЕННЫЙ СОЮЗ
ДЕКЛАРАЦИЯ О СООТВЕТСТВИИ

Заявитель Общество с ограниченной ответственностью "Аматика". ОГРН: 1116320024303.

Место нахождения и фактический адрес: улица Борковская, дом 61, город Тольятти, Самарская область, Российская Федерация, 445043. Телефон: 88482618883. Факс: 88482618883. Адрес электронной почты: amatikatlt@mail.ru.

в лице директора Хорькова Алексея Валериевича

заявляет, что

Приводы электрические для автоматических дверей.

Модели: 11.12.000.0000, 11.12.000.0001, 11.12.000.0002, 11.12.000.0003, 11.12.000.0004, 11.12.000.0005

изготовитель Общество с ограниченной ответственностью "Аматика"

Место нахождения и фактический адрес: улица Борковская, дом 61, город Тольятти, Самарская область, Российская Федерация, 445043

продукция изготовлена в соответствии с

ТУ 4573-009-72222539-2015 "Привод сдвижных дверей. Технические условия"

код ТН ВЭД ТС 8479 89 970 8

Серийный выпуск.

соответствует требованиям

Технический регламент Таможенного союза "О безопасности низковольтного оборудования" (ТР ТС 004/2011), утвержден Решением КТС от 16 августа 2011 года № 768;

Технический регламент Таможенного союза "Электромагнитная совместимость технических средств" (ТР ТС № 020/2011), утвержден Решением КТС от 9 декабря 2011 года № 879

Декларация о соответствии принята на основании

протоколов испытаний от 29.07.2015 № 457, № 458 Объединенный испытательный центр Общества с ограниченной ответственностью «ЕвразэсТест», аттестат аккредитации регистрационный номер РОСС RU.0001.10ТР01 от 02.09.2014 до 02.09.2019

Дополнительная информация

Условия хранения: Привод должен храниться на складе в заводской упаковке, под защитой навеса и при температуре от 5°С до 25°С. Привода в упаковке должны укладываться горизонтально на ровную поверхность. Допускается штабелирование в соответствии с маркировкой на упаковке и в случае если упаковка производилась на заводе изготовителе. При постановке изделия на хранение необходимо отключить от контроллера автономный источник питания. Срок хранения 2 года. Срок службы 15 лет.

Декларация о соответствии действительна с даты регистрации по 02.09.2020 **включительно.**

А.В.Хорьков

(инициалы и фамилия руководителя организации-заявителя или физического лица, зарегистрированного в качестве индивидуального предпринимателя)

М.П.

Сведения о регистрации декларации о соответствии:

Регистрационный номер декларации о соответствии: ТС № RU Д-RU.АИ24.В.00363

Дата регистрации декларации о соответствии 03.09.2015